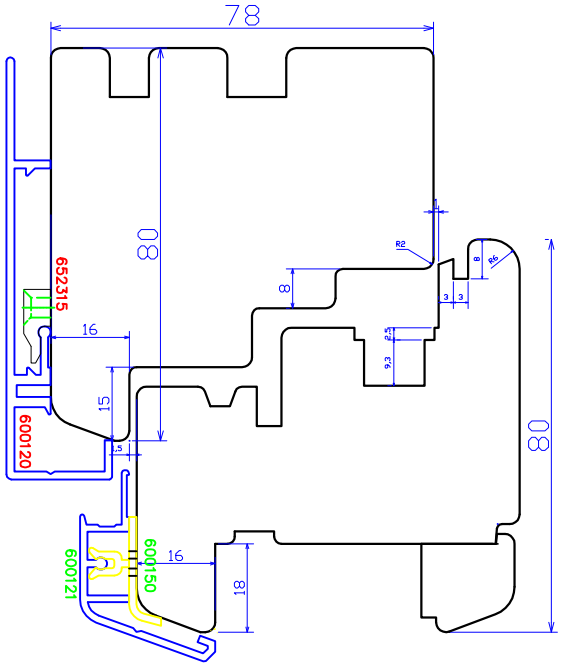
78
80
652315
600120
16
15
1,5
600121
600150
16
18
8
R2
8
R6
3
3
4,5
9,3
80

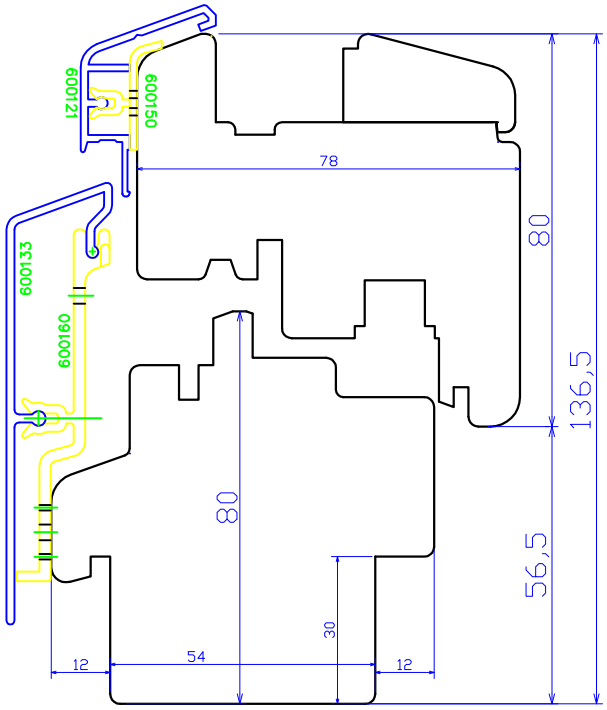
600121
600150
78
600133
600160
80
80
30
12
54
12
56,5
136,5

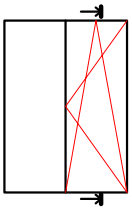

3